62891.00.00.000 СБ

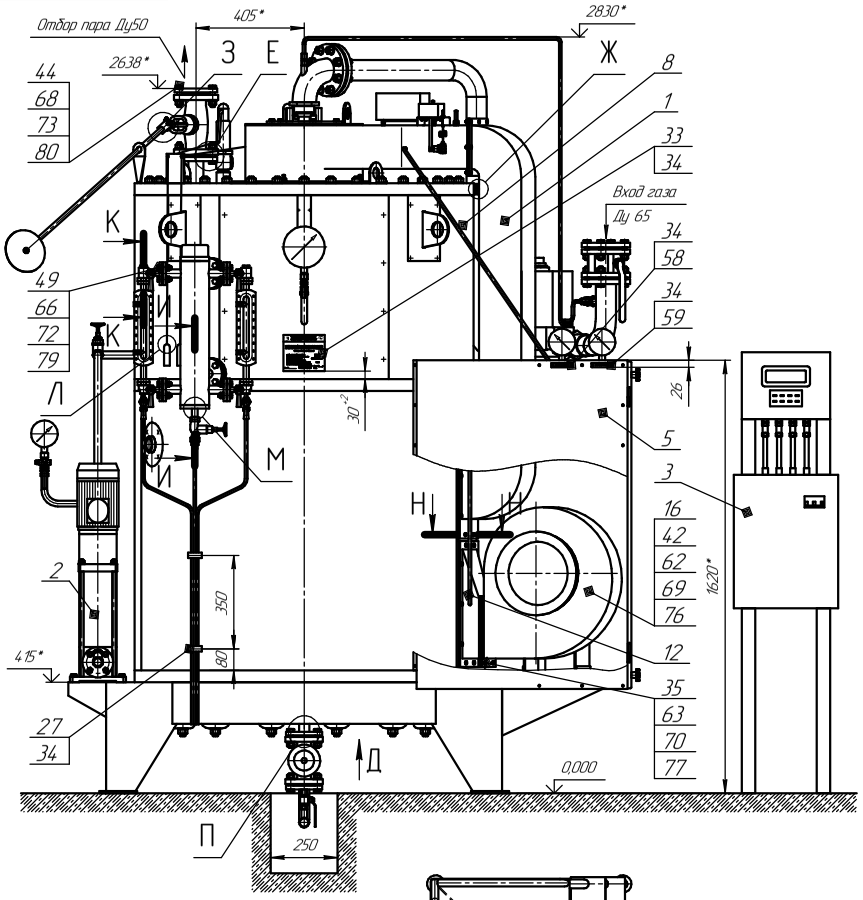

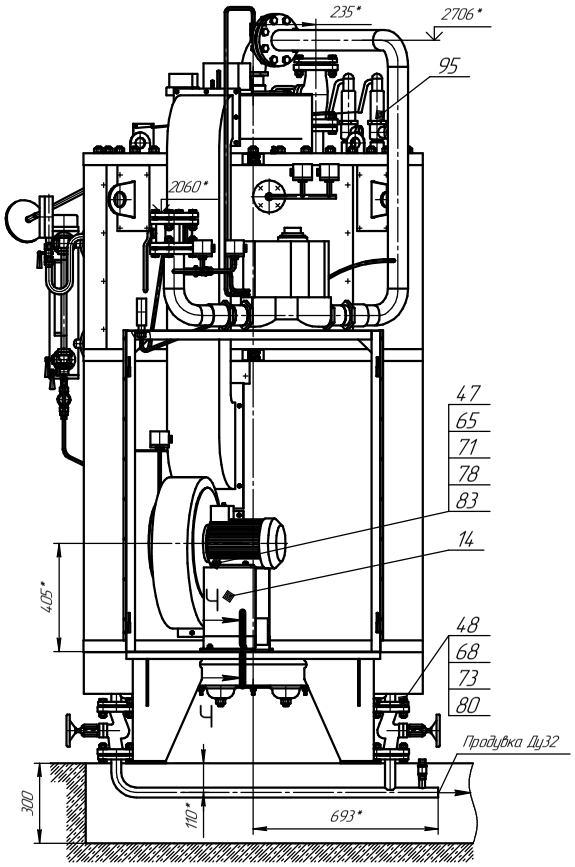

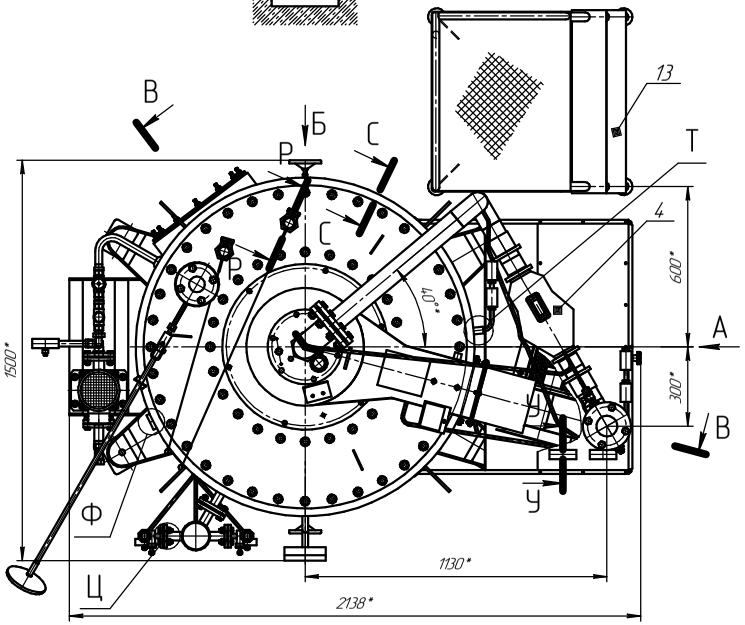

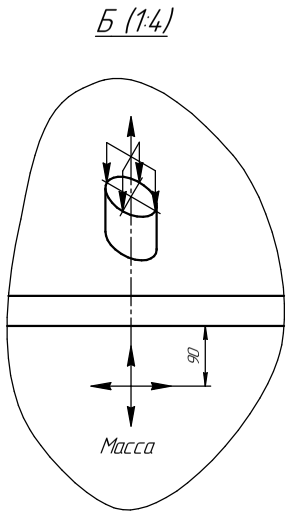

Схема расположения отверстий под фундаментные болты

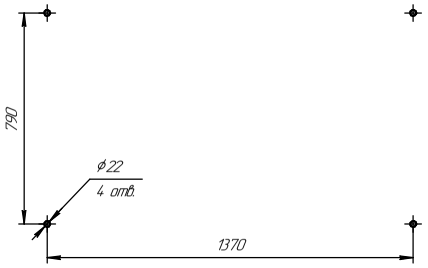

1. *Размеры для справок.
2. Неуказанные предельные отклонения размеров $\pm\frac{IT16}{2}$.
3. К обечайке наружной и к наружным листам обшивки котла приварить штыри поз.38, отступив 100±20мм сверху и снизу от поперечного сварного шва с шагом: по горизонтали – 400±20мм; по вертикали – 200±20мм. На штыри уложить минераловатные маты и закрепить их подгибкой штырей.
4. При упаковке котла трубку манометра заглушить заглушкой от манометра ф100 ГОСТ2405-80. Заглушить заглушками патрубки колонки уровнемерной, патрубки продувки, штуцер датчика давления, патрубок отбора пара.
5. На время транспортировки котла не устанавливается БУС, БКЭ и приборы автоматики; напоромеры, манометры ф100, ф160 ГОСТ2405-80, паровая задвижка, вентили продувки, трубопровод продувки, тяга управления паровой задвижкой, тросы подрыва предохранительных клапанов. Местонахождения этих комплектующих и крепежных деталей к ним указано в комплектности.
6. Маховик паровой задвижки присоединяется к тяге.
7. Патрубки (7шт.) выступающие на котле обернуть полиэтиленовой пленкой поз.45 и обвязать проволокой отожженной поз.46.
8. Произвести испытание на газоплотность до выставки декоративной обшивки давлением 2-2,5кПа (200-250кгс/м^2). Потери давления в топке в течении 5 минут должны быть до 20%.
9. Зазор между плитой шкафа поз.5 и опорой поз.14, между опорой поз.14 и эл.двигателем вентилятора поз.13 устраняется набором прокладок поз.47.
10. В резьбовом соединении, в качестве уплотнителя применить прядь льна трепаного длинноволокнистого ГОСТ10330-76, пропитанного свинцовым суриком или цинковыми белилами ГОСТ482-77, разведенными в натуральной олифе ГОСТ7931-76.
11. Лестницу с площадкой поз.16 допускается устанавливать в любом месте для удобного обслуживания котла.
12. Покрытие наружных поверхностей котла и трубопроводов эмаль ПФ133 ГОСТ926-72 или ПФ125 ГОСТ6465-76 светлых тонов по грунту ФЛ-03К ГОСТ9109-81 по VI классу ГОСТ9.032-74. Площадь покрытия 21,7м^2.
13. Кронштейн поз.26 с зеркалом поз.100 закрепить при монтаже возле гляделки двумя самонарезными винтами поз.34 к обшивке котла в требуемом положении.
14. Допускается производить теплоизоляцию котла из нескольких частей минераловатных матов прошивных.
15. Один болт М8х25 поз.68, допускается не устанавливать в соединении фланца переходника и фланца вентилятора ВД-3,5 в труднодоступном месте.
16. Шкаф поз.5 поставляется при заказе.

					62891.00.00.000 СБ			
Изм.	Лист	№ докум.	Подп.	Дата	Котел паровой Е-1,0-0,9ГН-2 (МЗК-7АГ-2(3)) Сборочный чертеж	Лит.	Масса	Масштаб
Разраб.		Маринин				А		1:10
Пров.		Лисяный				Лист 1	Листов 2	
Т.контр.		Избенко						
Н.контр.								
Утв.		Лисяный						

Копировал Формат А1

Перв. примен. | Справ. № | Подп. и дата | Инв. № дубл. | Взам. инв. № | Подп. и дата | Инв. № подл.

В–В

Шкаф поз.5 не показан

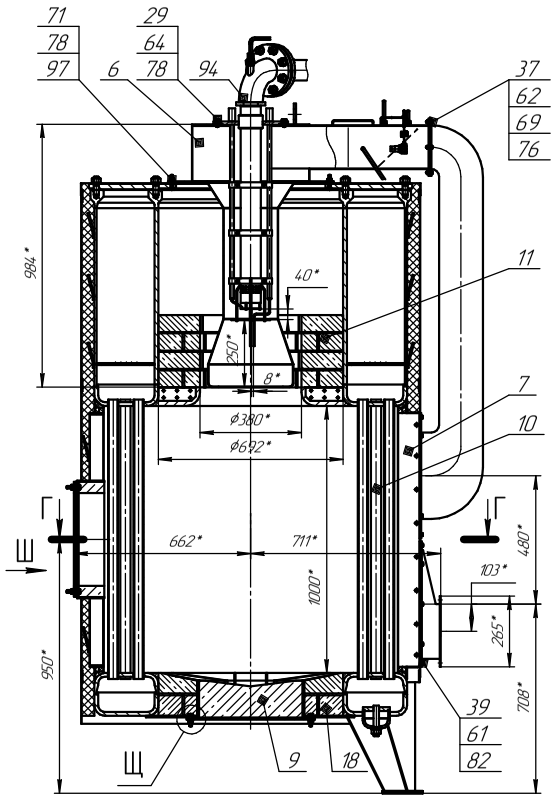

Г–Г

Система питания поз.2
шкаф поз.5, вентилятор поз.13
не показаны

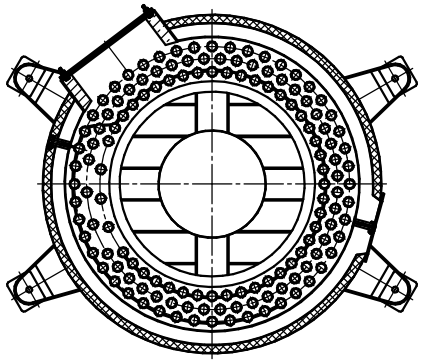

Д

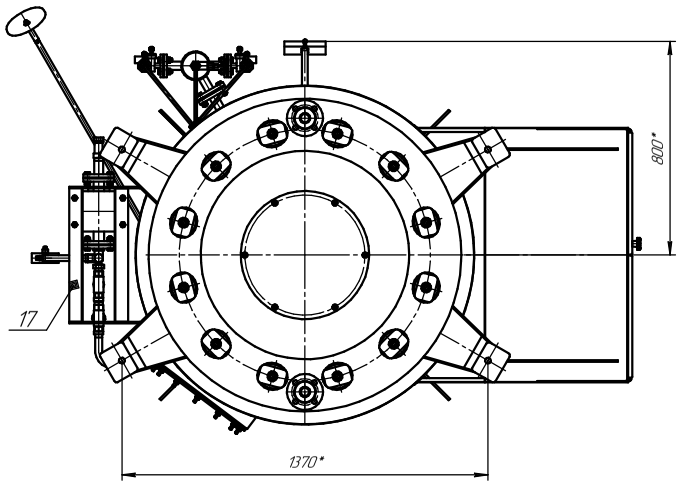

Ш

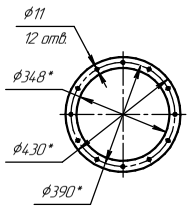

З (1:1)

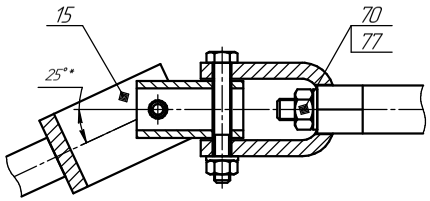

И–И (1:1)

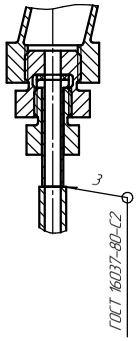

Ч–Ч (1:2)

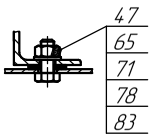

М (1:1)

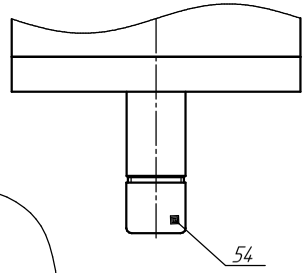

Ф (1:2)

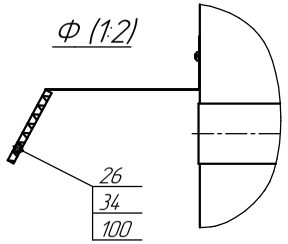

У–У (1:1)

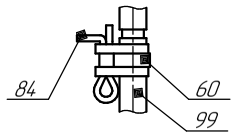

Щ (1:2)

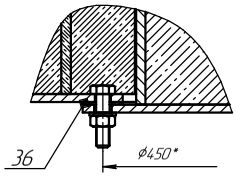

Л (1:2)

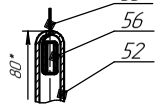

Т (1:1)

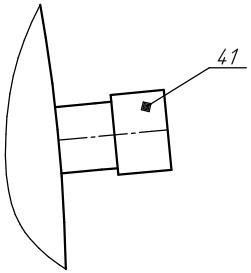

Ж (1:2)

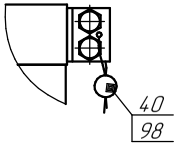

С–С (1:1)

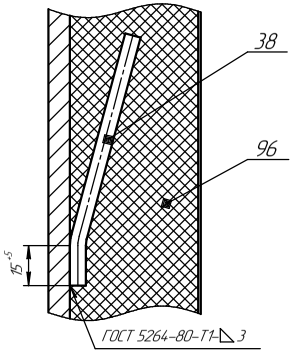

Н–Н (1:2)

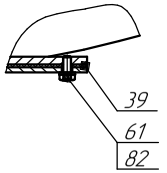

Е (1:4)

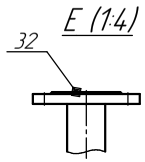

Ц (1:4)

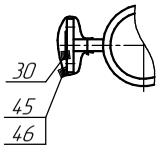

П (1:4)

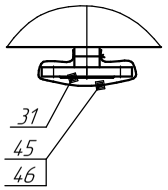

К–К (1:1)

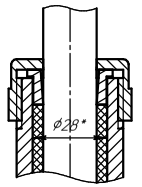

Р–Р (1:1)

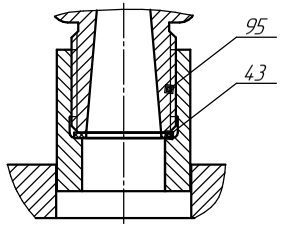
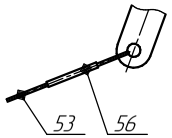
Крепление троса к ручке предохранительного клапана (1:1)